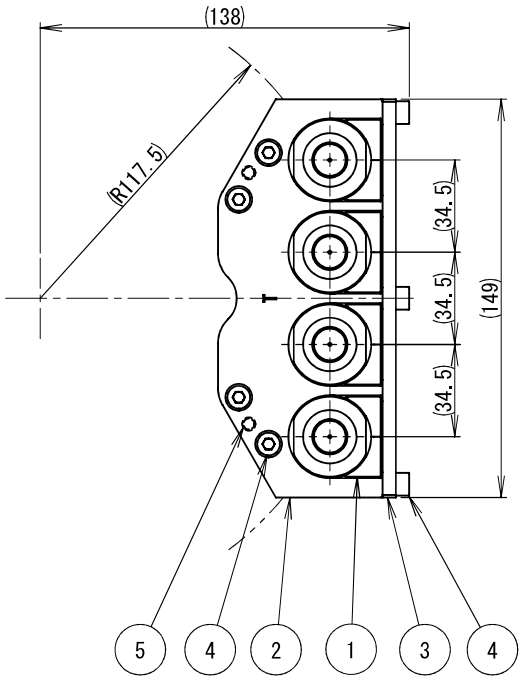

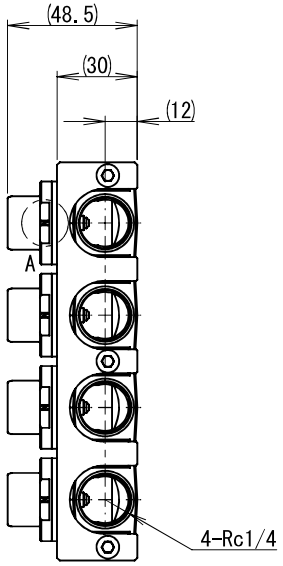

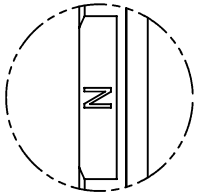

詳細図 A
DETAIL A

品番 ITEM	部品名称 DESCRIPTION	材質 MATERIAL	個数 QTY	摘要 NOTE
5	平行ピン(φ5×10) PARALLEL PIN	鋼 STEEL	2	GDWP05010Q
4	六角穴付きボルト(M5x15) HEX SOCKET HEAD CAP SCREW	SUS STAINLESS	7	GSSH05015SM
3	ノンスピル押さえプレート PLATE	アルミ合金 ALUM	1	LBR-011-00
2	T側給水モジュールブラケット BRACKET	アルミ合金 ALUM	1	LBT-C01-00
1	T側ノンスピル給水ポートASSY (NBR) NON-SPILL HYDRAULIC PORT ASSY	------	4	LAT-C01-B0

注記：
本製品には鉱物油系グリスを使用しています。
EPDM仕様モジュール(CTRH0*-00*)と連結させないでください。
EPDM製シールを膨潤させ、水漏れ等が発生する可能性があります。

NOTE:
THIS PRODUCT USES MINERAL OIL-BASED GREASE.
DO NOT CONNECT TO THE EPDM SPECIFICATION MODULE(CTRH0*-00*).
IT SWELLS THE SEAL MADE OF EPDM AND MAY CAUSE WATER LEAKAGE.

日付 DATE	訂正理由 REVISION CONTENT	訂正者 REVISED BY

承認 APPROVED BY	確認 CHECKED BY	設計 DESIGNED BY	製図 DRAWN BY
ニッタ '21.10.27 釣本(賢)	ニッタ '21.10.25 表(信)	ニッタ 2021/10/18 白岩(規)	ニッタ 2021/10/18 白岩(規)

名称 TITLE: ツール側給水モジュール
HYDRAULIC/COOLANT INTERFACE, TOOLING SIDE
NBR, 鉱物油系グリス, 真鍮仕様
NBR, MINERAL OIL-BASED GREASE, BRASS TYPE

図番 DRAWING No.: CTTH04-B00 △

番号 No.	
管理 CLASS.	
表題 TITLE	
尺度 SCALE	FREE
日付 DATE	2021/10/18

NITTA ニッタ株式会社 NITTA CORPORATION